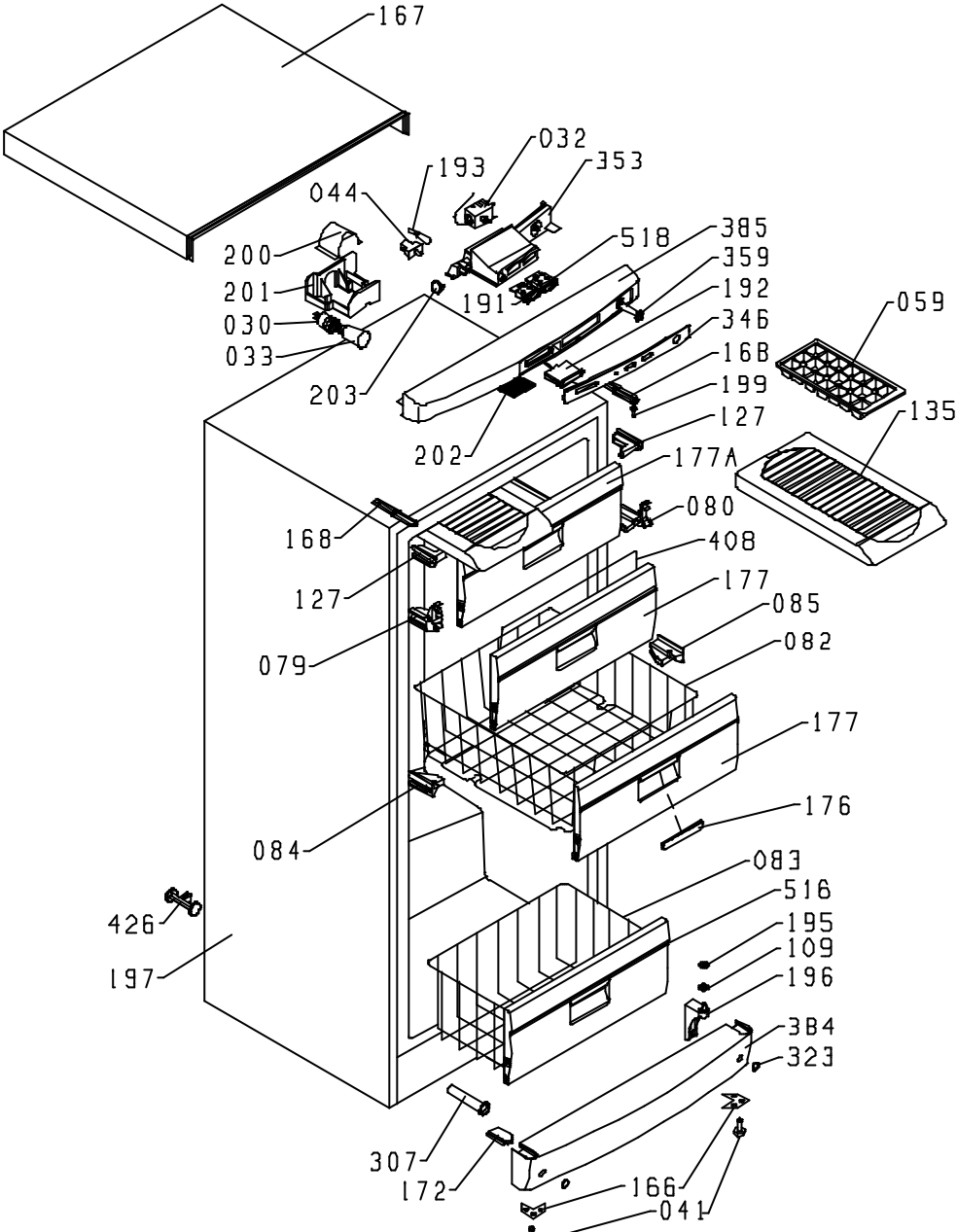
167
032
193
353
044
518
385
200
359
201
192
191
059
030
346
033
16B
203
199
135
127
202
177A
080
168
408
127
177
085
079
082
177
176
084
083
516
426
195
109
197
196
384
323
307
172
166
041

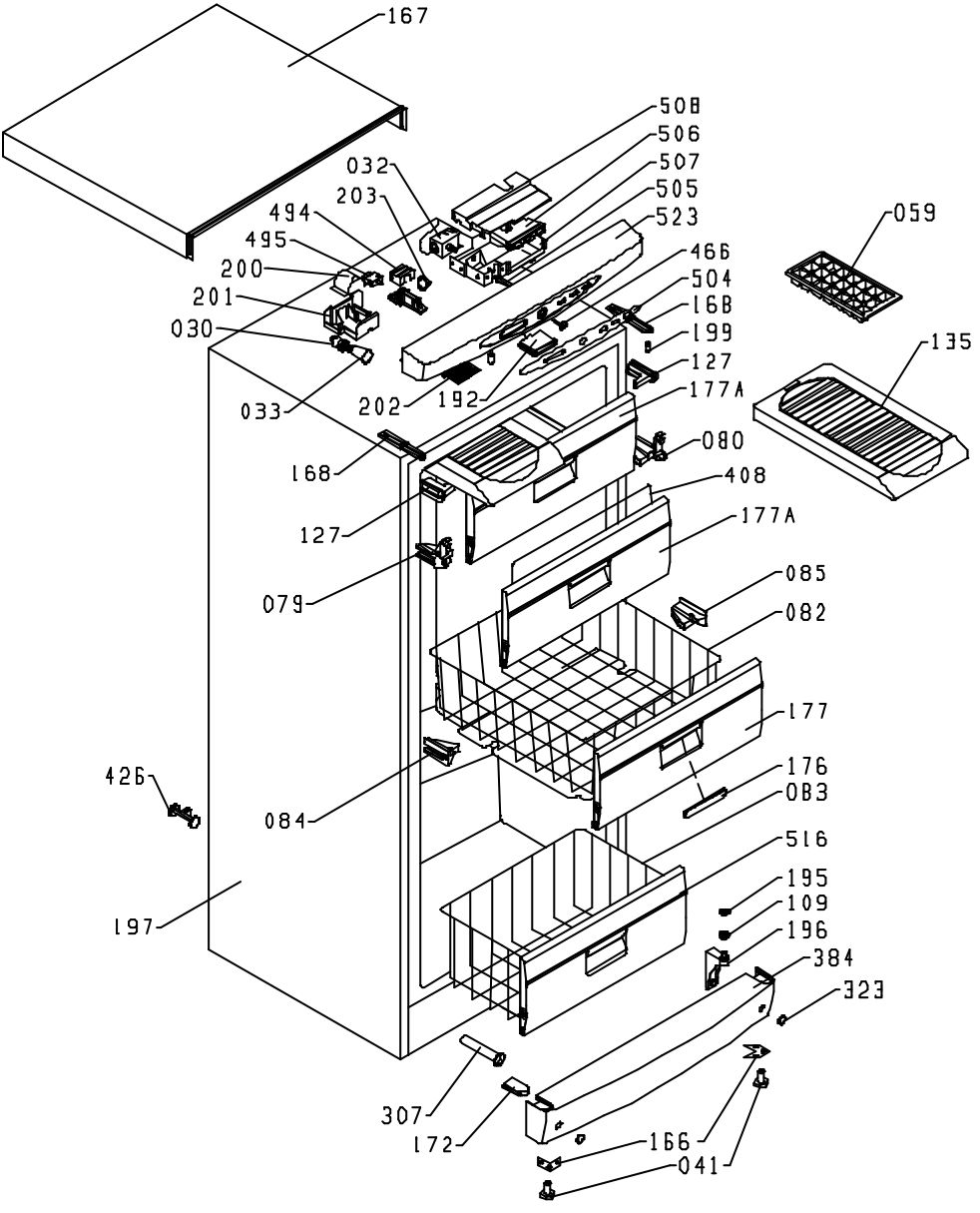
167
508
506
507
505
523
032
203
494
495
200
201
030
033
466
504
168
199
127
202
192
177A
080
168
408
127
177A
079
085
082
177
176
083
426
084
516
197
195
109
196
384
323
307
172
166
041
059
135

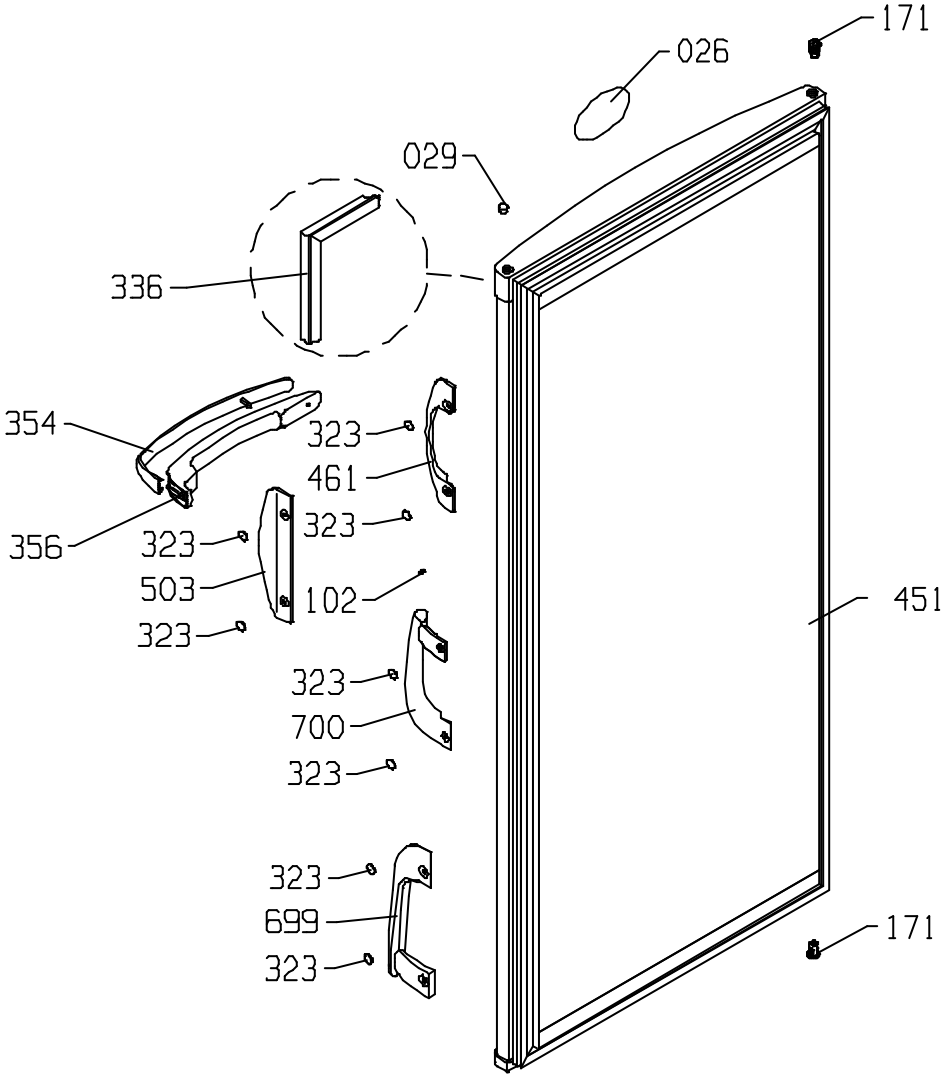
171
026
029
336
354
323
461
356
323
323
503
102
451
323
323
700
323
323
699
323
171

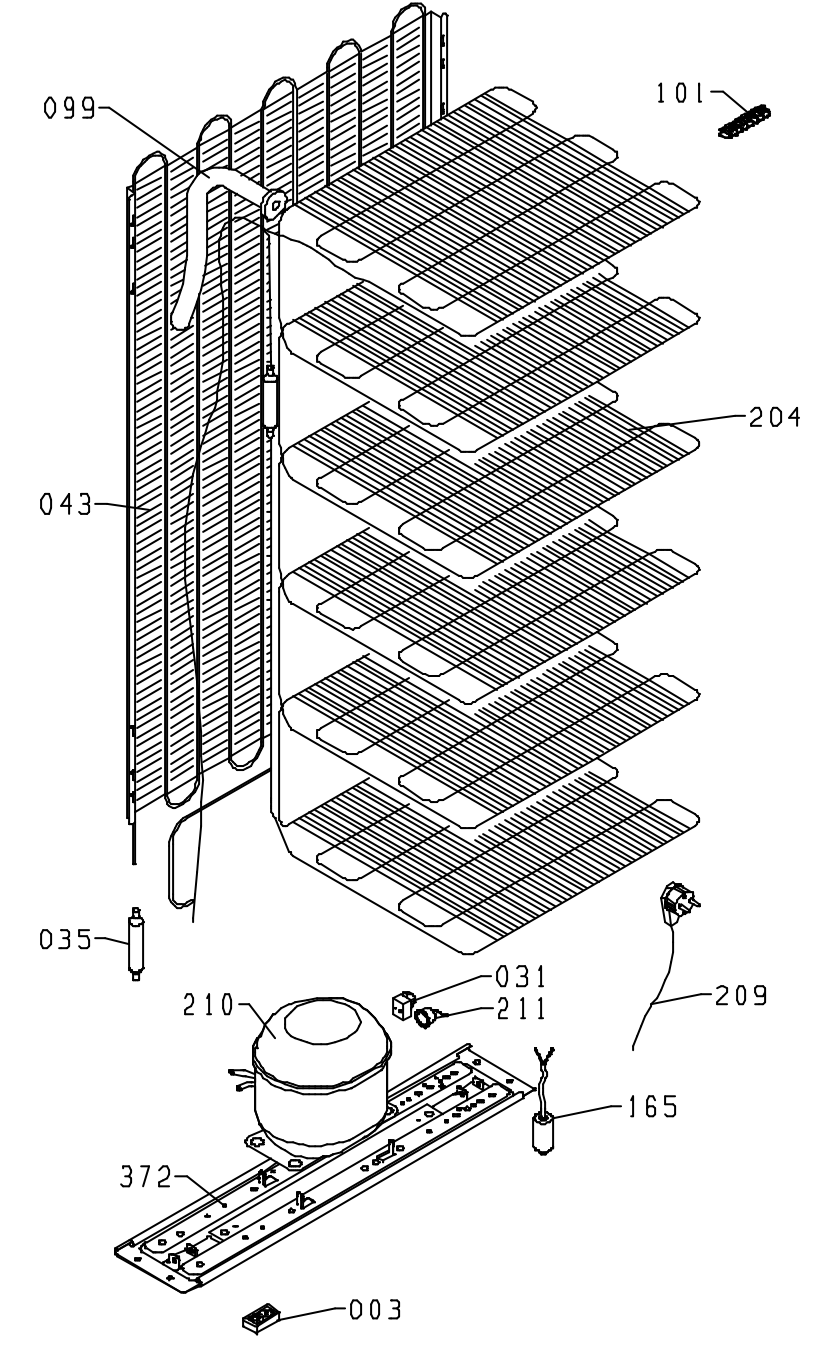
099
101
204
043
035
031
210
211
209
165
372
003